OLDTIMER POWER

intAct Oldtimer-Power

Geschlossene Blei-Säure-Batterie mit Blei-Kalzium-Silber-Gittern | trocken vorgeladen | wartungsarm

GEWÄHRLEISTUNG 12 MONATE MOTORRAD

ÜBER 95% 95 RECYCLINGEFFIZIENZ

ERSTAUSRÜSTER OE QUALITÄT

45°

intact BATTERY - POWER

START-POWER IM RETRO-GEWAND

Neueste Batterie-Technologie im klassischen Design. Die ausgezeichnete Oldtimer-Batterie wird zu 80 % von Hand gefertigt. Der schwarze Kasten in Hartgummi-Optik sorgt für den traditionellen Look. Unsere Empfehlung, wenn du auch im Motorraum Wert auf klassische Optik legst - ohne Abstriche bei der Technik.

- Testsieger GTÜ-Test Oldtimerbatterien 06.2018.
- Top-Startleistung.
- Höhere Lebensdauer.
- Für PKW und LKW in 6- und 12-Volt-Varianten.

Technisches Datenblatt

OLDTIMER POWER

Artnr.	11213
Japan-Code	keine
Nennspannung	6V
Nennkapazität	112 AH (c20)
Kälteprüfstrom -18°C (EN)	540 A (EN)
Elektrolyt	verdünnte Schwefelsäure
Elektrolytdichte	1,28 +/- 0,01 Kg/l (25° C)
Abmessungen (LxBxH)	503 x 98 x 230 mm
Gewicht	12,85 kg
Schaltung	**0** 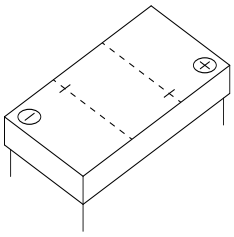
Technologie	Geschlossene Blei-Säure-Batterie mit Blei-Kalzium-Silber-Gittern | trocken vorgeladen | wartungsarm
Polausführung	**1** 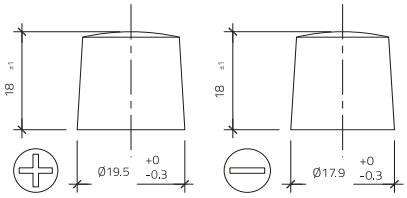
Bodenleiste	-

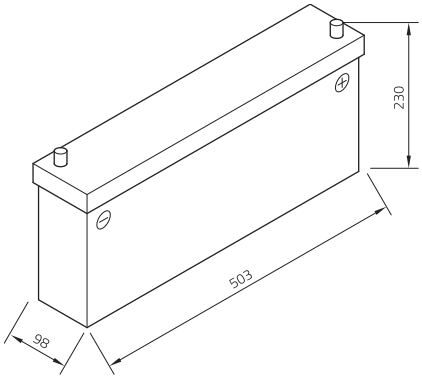

Stand 03.02.2023

KECKEISEN AKKUMULATOREN

Stefan Keckeisen
Akkumulatoren e.K.

Europastraße 9
87700 Memmingen

Fon +49 (0) 8331-94444-0
Fax +49 (0) 8331-94444-9

info@intact-batterien.de
www.intact-batterien.de