ACCONIC

A60

$LiFePO_4$ Lithium Batterie

12.8 V | 60Ah | 768 Wh

Elektrische Eigenschaften

Nennspannung	12.8 V
Nennkapazität	60 Ah
Entladezeit bei 25 A	@ 25 A 144 min
Batteriekapazität	768 Wh
Widerstand	≤ 50 mΩ @ 50 % SOC
Selbentladung	<3% / Monat
Zellentechnologie	$LiFePO_4$

Entladung

Maximaler Dauerentladestrom	60 A
Spitzenentladestrom	120 A (≈ 2 s)
BMS Schwellenwert (Strom)	150 A (50 ms)
Empfohlene Trennung bei Niederspannung	11 V
BMS Schwellenwert (Spannung)	10.4 V
Spannung für Wieder-anbindung	10.8 V
Kurzschlussschutz	200 bis 600 µs

Ladung

Empfohlener Ladestrom	20 A
Max. Ladestrom	60 A
Empfohlene Ladespannung	14.6 V
BMS Schnellenwert (Spannung)	<15.4 V (0.5 bis 1.5 s)
Spannung für Wiederanbindung	> 14.6 V
Ausgleichsspannung	< 14.4 V
Max. Batterien in Reihe	4

Mechanische Eigenschaften

Maße (L x B x H)	226 x 135 x 214 mm
Gewicht	7.30 kg
Anschlusstyp	M8
Drehmoment Anschluss	9 ~ 11 N m
Gehäusematerial	ABS
Gehäuseschutz	IP65

Temperatur

Temperaturbereich (Entladung)	-20 ~ 60 °C
Temperaturbereich (Ladung)	0 ~ 45 °C
Temperaturbereich (Laderung)	-5 ~ 35 °C
BMS Max. Temperatur	65 °C
Temperatur für Wiederanbindung	48 °C

Maße

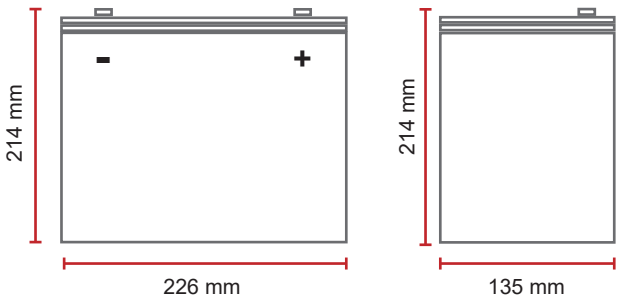

Richtlinien

Zertifikate	CE (Batterie) UN38.3 (Batterie) RoHS
Versand-klassifizierung	UN 3480, CLASS 9

ACCONIC ist eine Marke der AIS Batterien GmbH,
Im Schörli 3,
8600 Dübendorf, Schweiz

Telefon : 044 320 02 76
Email: info@acconic.ch
Internet: www.acconic.ch

Zyklenzahl vs. Entladungstiefe (DOD)
Entladung 0.5C / Ladung 0.5C (25 °C)

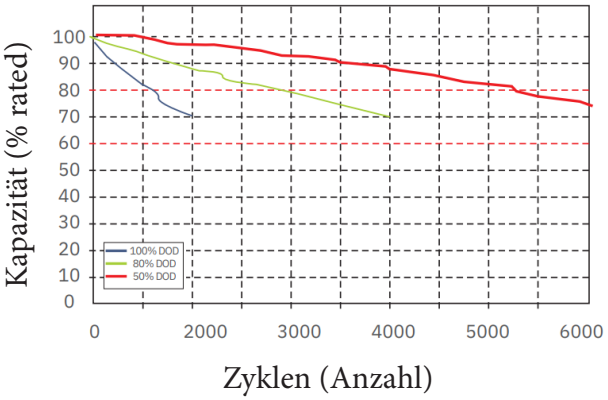

Entladungsspannungsprofile
bei 0.5C Entladungsrate

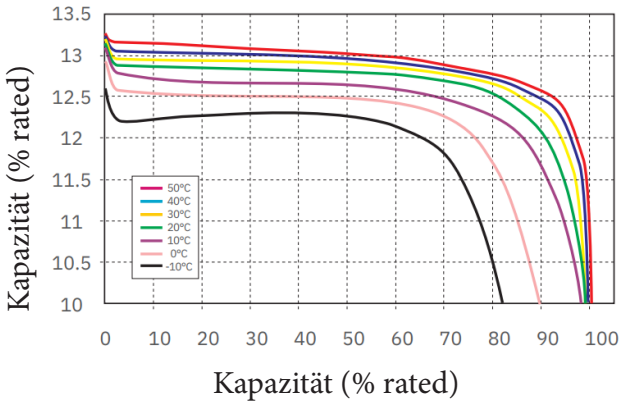

Entladungsspannungsprofile bei
unterschiedlichen Raten
(25 °C Umgebungstemp.)

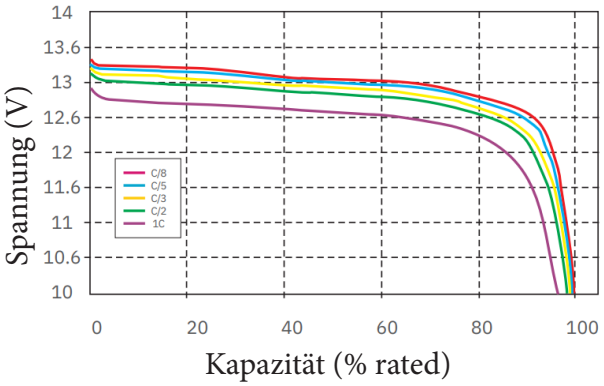

Ladeeigenschaften
(0.5C bei 20°C)

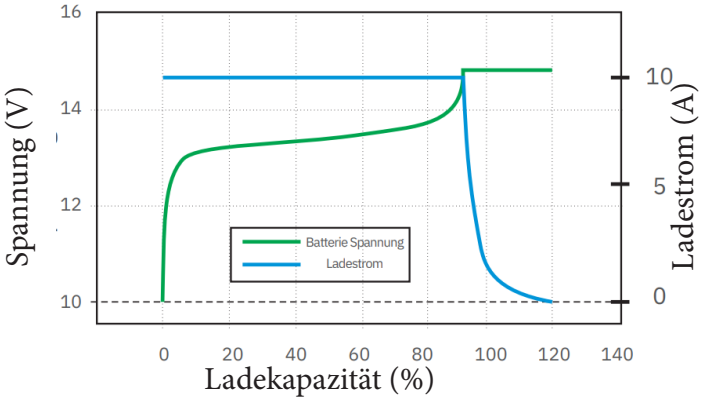

ACCONIC ist eine Marke der AIS Batterien GmbH,
Im Schörli 3,
8600 Dübendorf, Schweiz

Telefon : 044 320 02 76
Email: info@acconic.ch
Internet: www.acconic.ch